第63回　広島市中学校総合体育大会　バスケットボールの部

【結　果】

［区大会］期間：平成27年7月25日（土）～8月12日（水）
会場：各区内中学校体育館
［市大会］期間：平成27年8月26日（水）～29日（土）
会場：東区スポーツセンター・段原中学校体育館・国泰寺中学校体育館
［参加数］ 男子　57校，　953名，　女子　61校，　929名

【男子の部】　第1位：　井口中学校　　第2位：　国泰寺中学校　　第3位：　宇品中学校・三和中学校

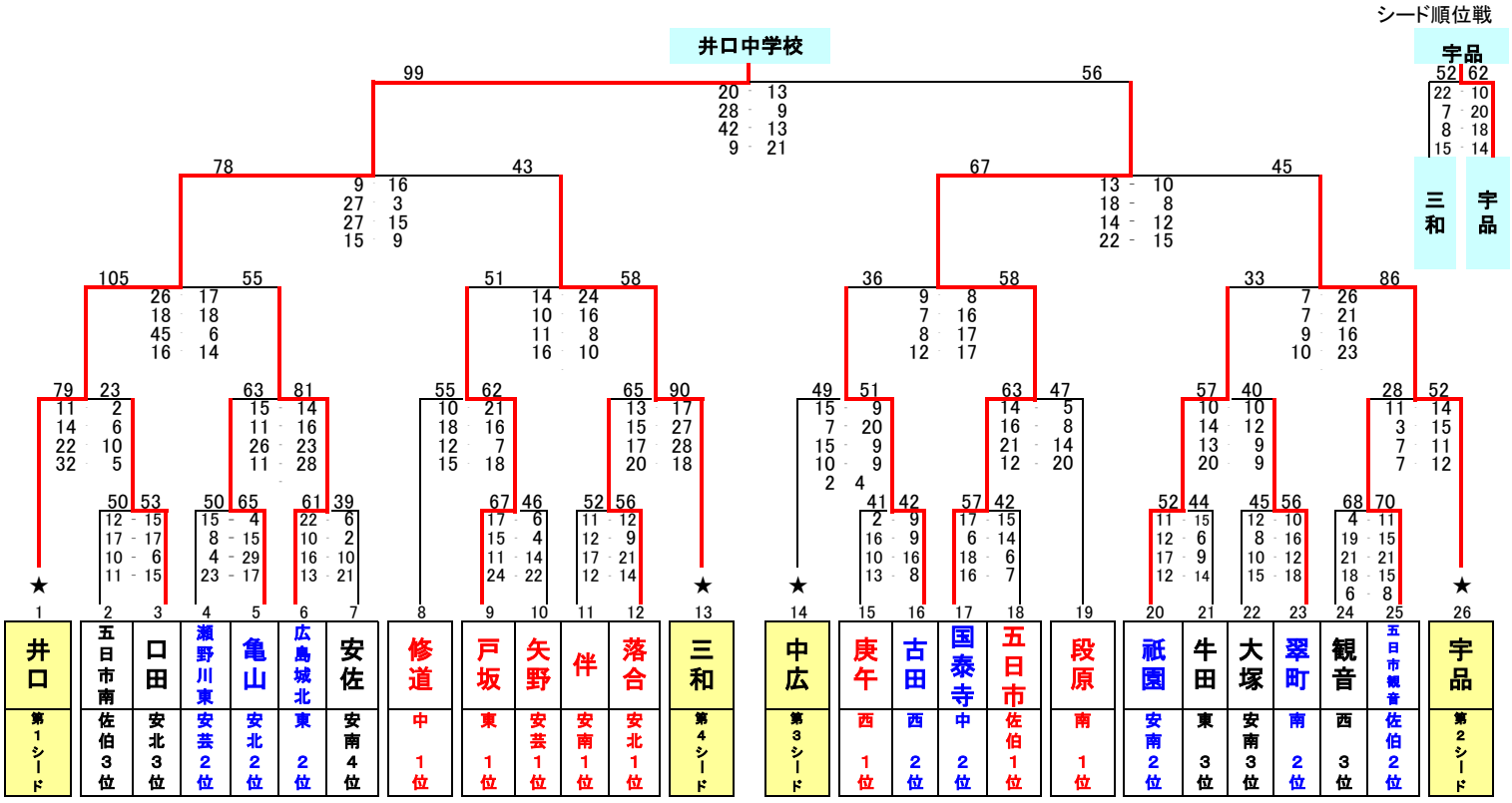

【女子の部】　第1位：　古田中学校　　第2位：　国泰寺中学校　　第3位：　井口中学校・観音中学校

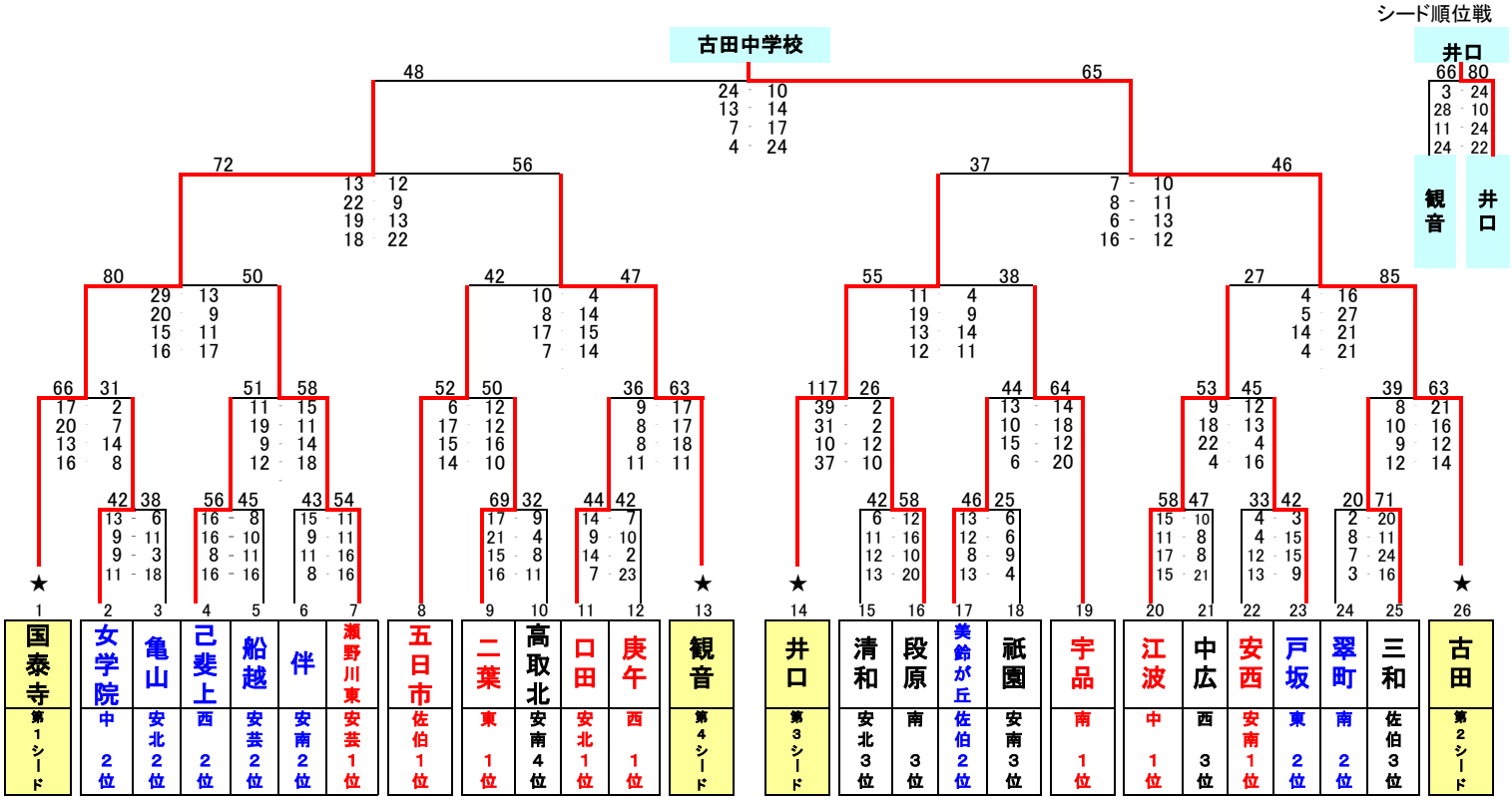

第64回　広島県中学校総合体育大会　バスケットボールの部
期　日　　平成27年9月26日（土）・27日（日）
会　場　　廿日市市スポーツセンターサンチェリー
出場校　　男子：井口・国泰寺・宇品・三和中学校
女子：古田・国泰寺・井口・観音中学校