平成２８年度　第３９回　南部地区中学校春季総合体育大会
～バスケットボールの部～《結果》

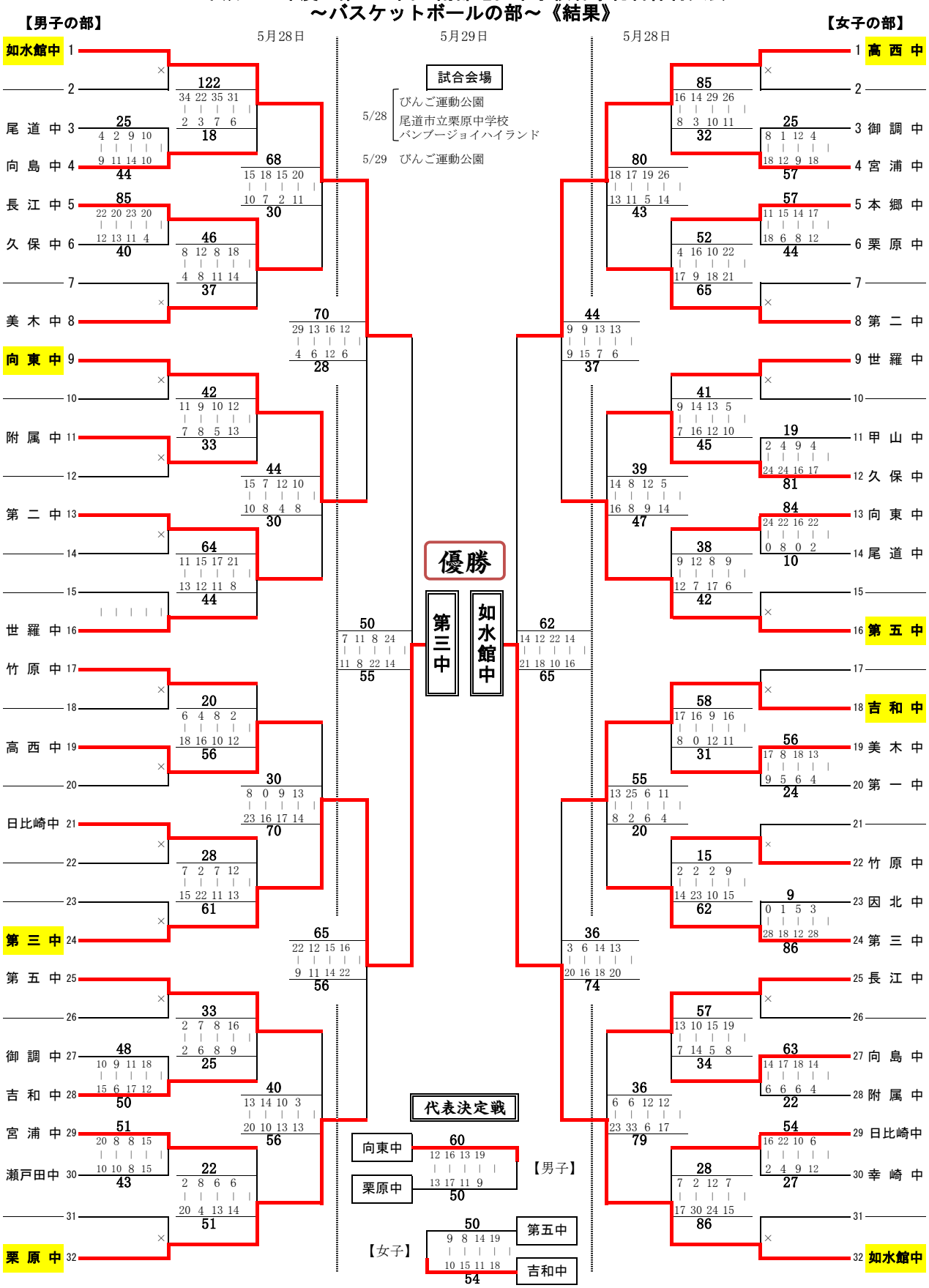

結果　【男子】１位 第三中　２位 如水館中　３位 向東中・栗原中　【女子】１位 如水館中　２位 高西中　３位 吉和中・第五中

広島県中学校バスケットボール選手権大会出場校　広島市・グリーンアリーナ　７月１６日１７日
【男子】１位…第三中　２位…如水館中　３位…向東中
【女子】１位…如水館中　２位…高西中　３位…吉和中