第４5回　南部地区中学校春季総合体育大会
～バスケットボールの部～《結果》

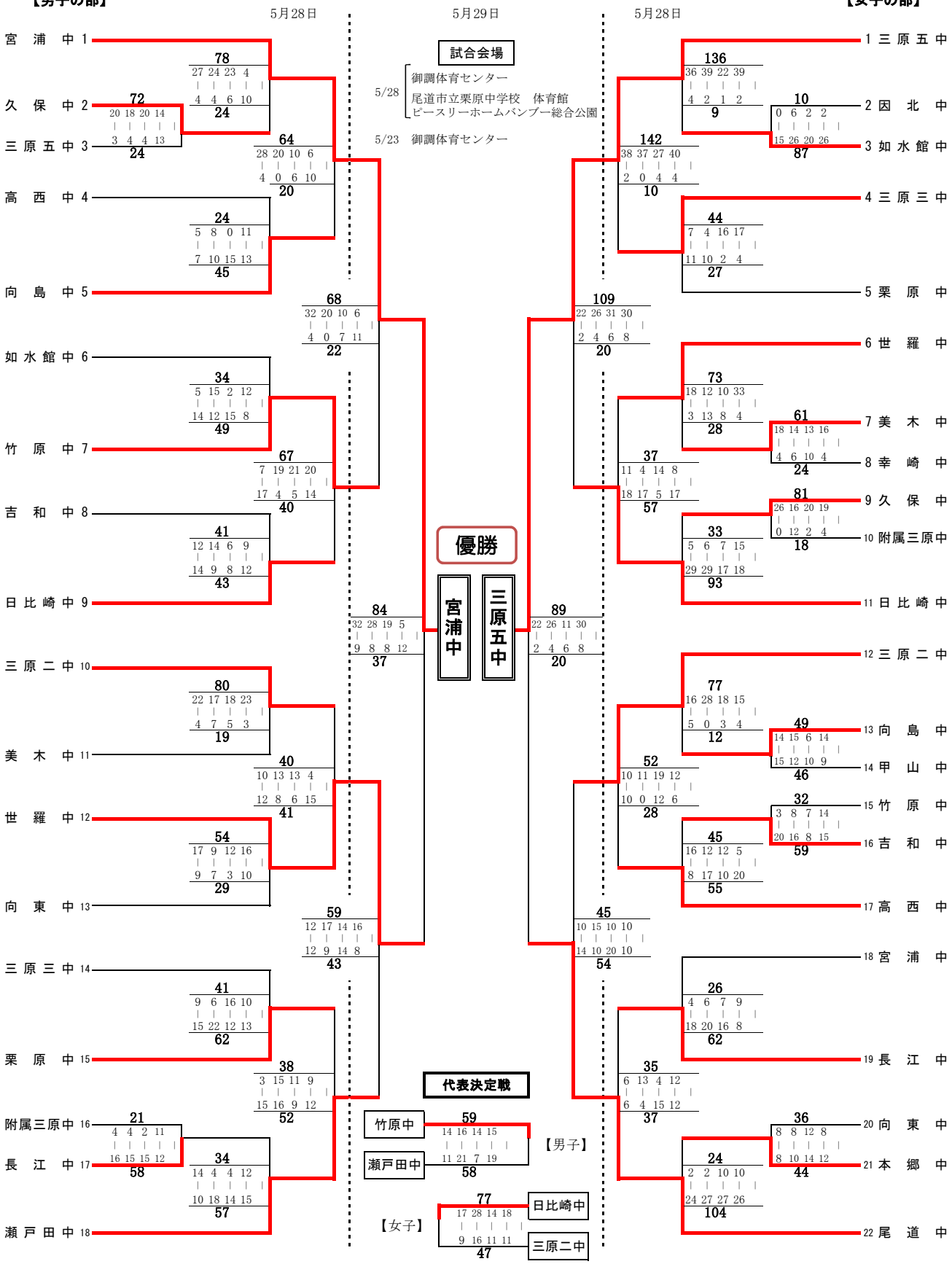

結果　【男子】１位 宮浦中　２位 世羅中　３位 竹原中・瀬戸田中　　【女子】１位 三原五中　２位 尾道中　３位 日比崎中・三原二中

広島県中学校バスケットボール選手権大会出場校　　広島市・７月２５日２６日
【男子】１位…宮浦中　２位…世羅中　３位…竹原中【女子】１位…三原五中　２位…尾道中　３位…日比崎中