令和7年度広島市中学校新人バスケットボール大会
佐伯区大会　男子の部　結果(第1日目)

（あ）トーナメント

広島なぎさ	26 ●	A1	0 − 21 8 − 14 8 − 18 10 − 4	57 ○	五日市南
五日市南	44 ●	A2	10 − 11 11 − 21 8 − 12 15 − 9	53 ○	五日市
五日市	47 ○	A3	22 − 0 8 − 13 2 − 2 15 − 10	25 ●	広島なぎさ

（い）リーグ

城山	41 ●	B1	3 − 16 6 − 16 12 − 16 20 − 12	60 ○	三和
三和	112 ○	B2	30 − 2 30 − 6 30 − 0 22 − 0	8 ●	美鈴が丘
美鈴が丘	10 ●	B3	2 − 25 4 − 32 2 − 45 2 − 41	143 ○	城山

男子1日目　結果

（あ）トーナメント　順位		（い）リーグ　順位	
1位	五日市	1位	三和
2位	五日市南	2位	城山
3位	広島なぎさ	3位	美鈴が丘

令和7年度広島市中学校新人バスケットボール大会
佐伯区大会　男子の部　結果(最終日)

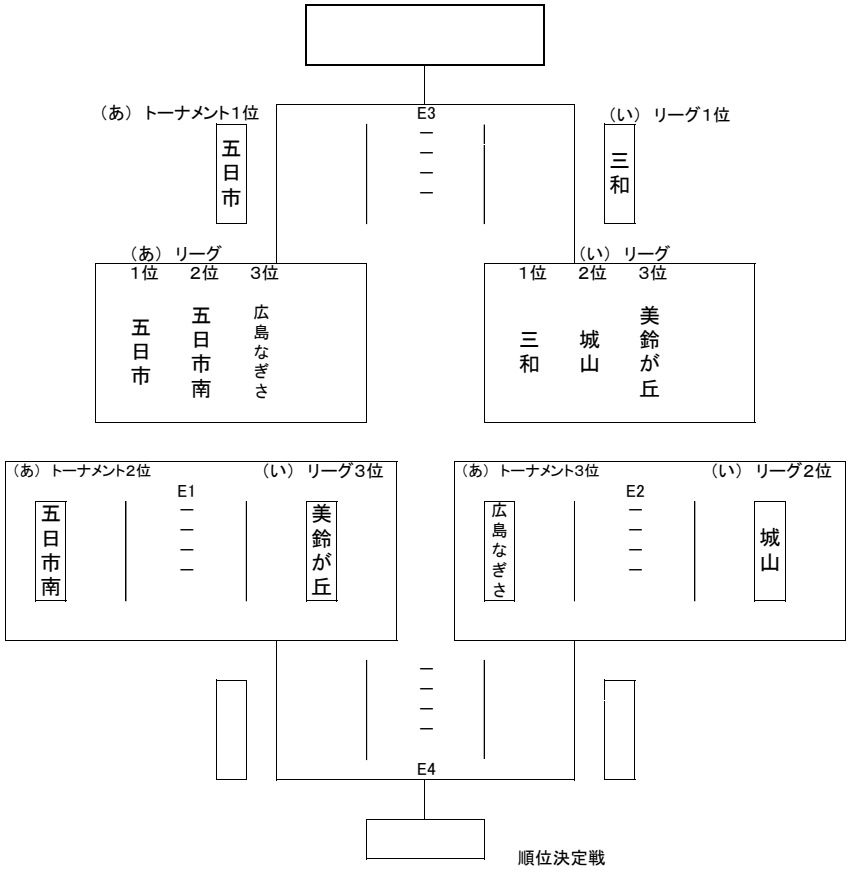

男子最終順位

第1位:	中学校	<市大会出場>
第2位:	中学校	<市大会出場>
第3位:	中学校	<市大会出場>
第3位:	中学校	

令和7年度広島市中学校新人バスケットボール大会
佐伯区大会　女子の部　結果(第1日目)

（う）トーナメント

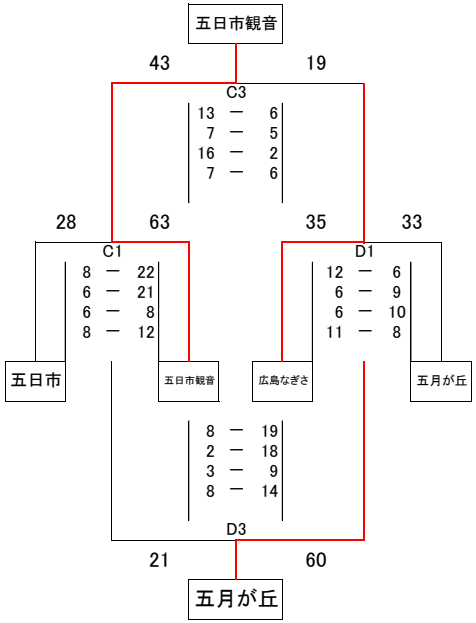

（え）トーナメント

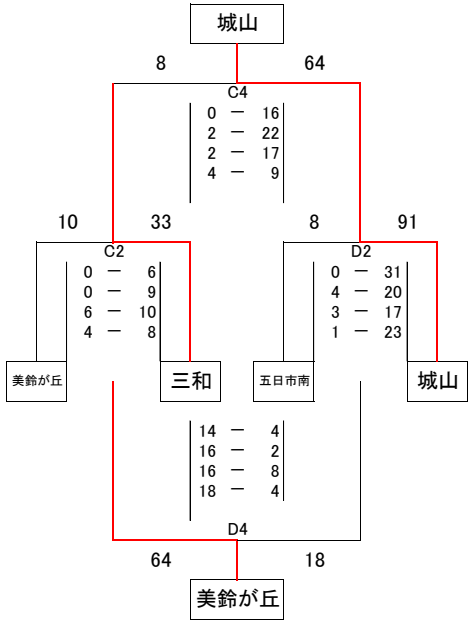

女子1日目　結果

（う）トーナメント　順位		（え）トーナメント　順位	
1位	五日市観音	1位	城山
2位	広島なぎさ	2位	三和
3位	五月が丘	3位	美鈴が丘
4位	五日市	4位	五日市南

令和7年度広島市中学校新人バスケットボール大会
佐伯区大会　女子の部　結果(最終日)

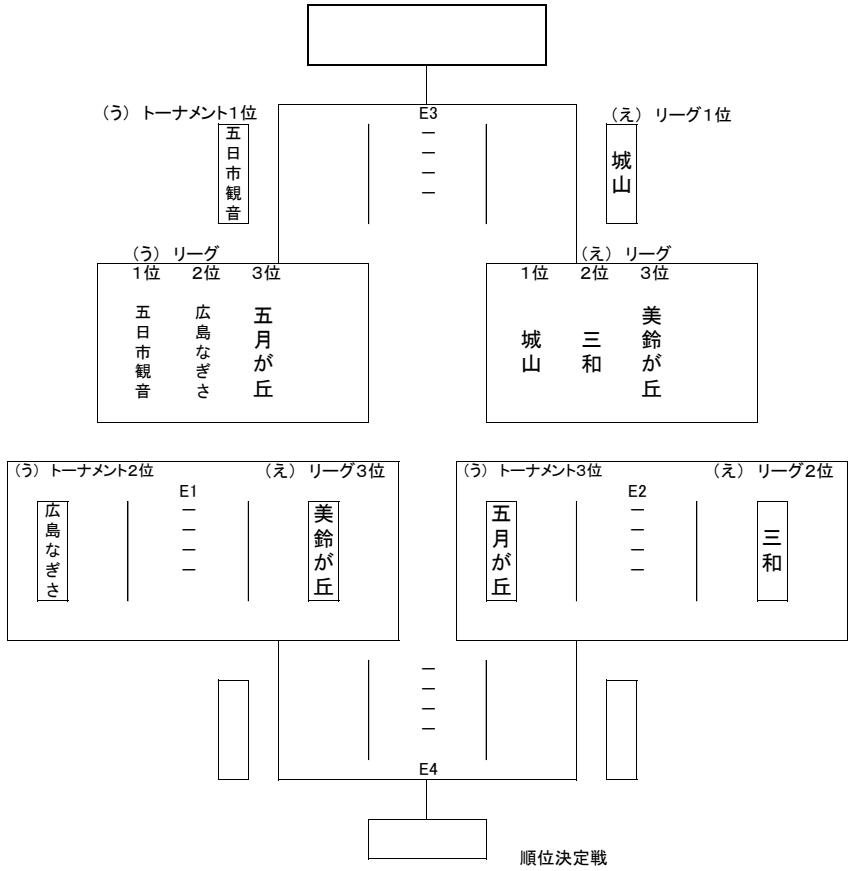

女子最終順位

第1位：	中学校	<市大会出場>
第2位：	中学校	<市大会出場>
第3位：	中学校	<市大会出場>
第3位：	中学校	<市大会出場>